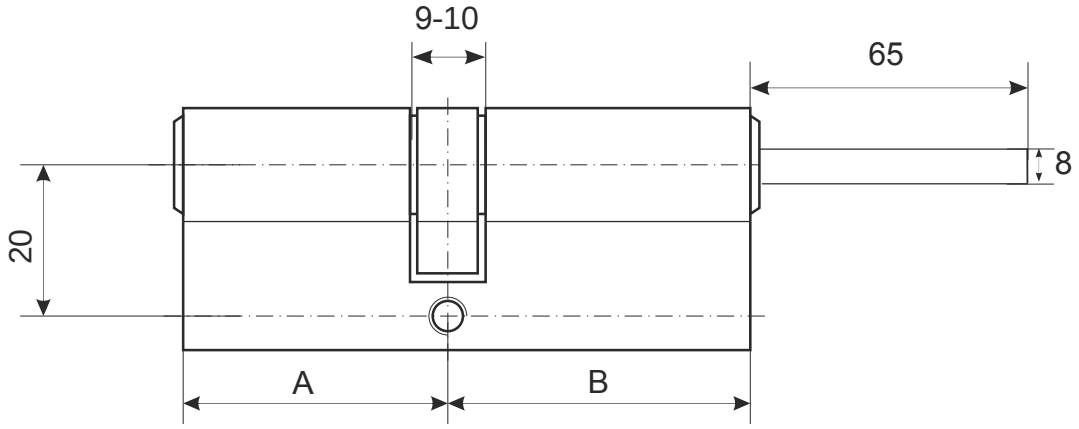

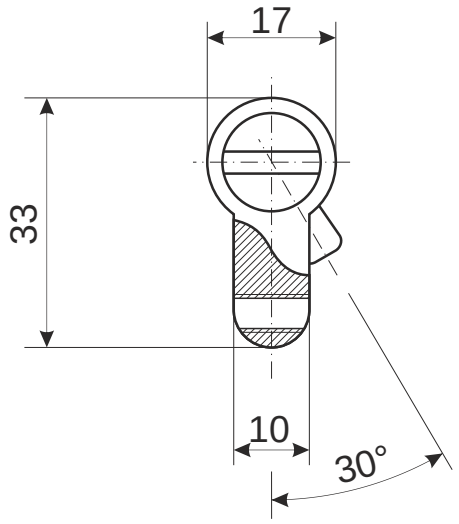

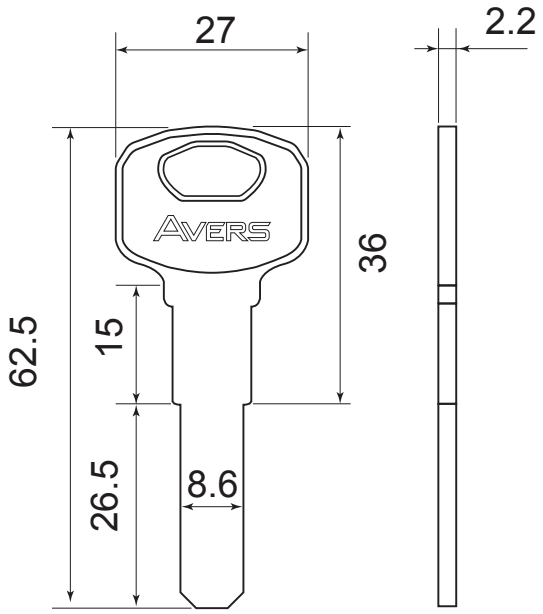

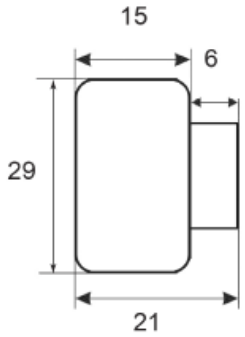

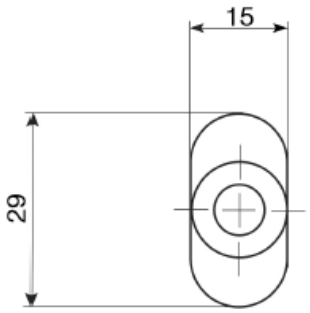

Номенклатура	Размеры (ВхА)
ZM-70(30S/40)-S/65-C11	30x40
ZM-75(30S/45)-S/65-C11	30x45
ZM-80(30S/50)-S/65-C11	30x50
ZM-85(30S/55)-S/65-C11	30x55
ZM-90(30S/60)-S/65-C11	30x60

Цилиндровый механизм
Avers ZM-S/65-C11

Лист 1 *Листов 1*