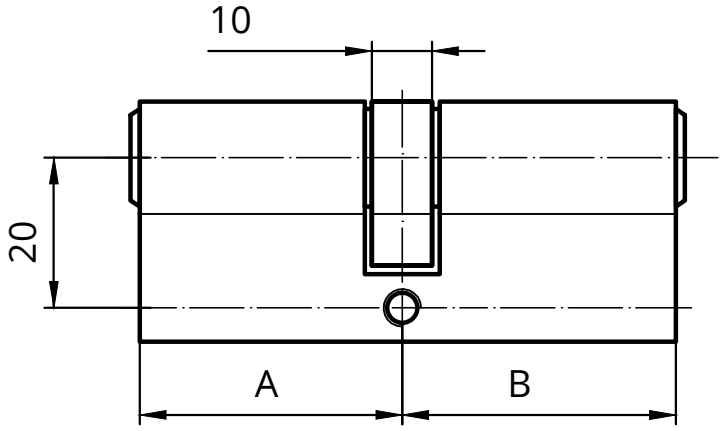


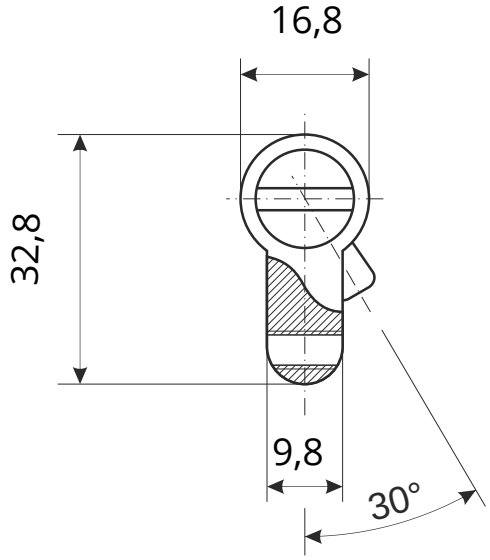


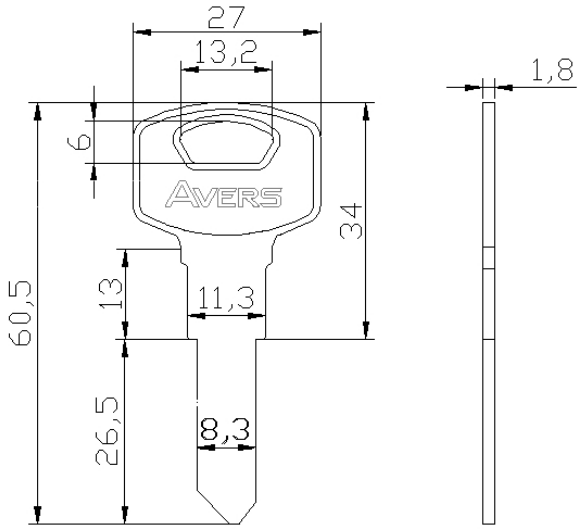


| Номенклатура | Размеры (AxB) | Номенклатура | Размеры (AxB) |
|---|---|---|---|
| ZC-60 | 30x30 | ZC-90 | 45x45 |
| ZC-70 | 35x35 | ZC-90(35/55) | 35x55 |
| ZC-80(35/45) | 35x45 | ZC-90(40/50) | 40x50 |
| ZC-80 | 40x40 | | |

*Цилиндровый механизм Avers ZC*

*Лист 1* *Листов 1*